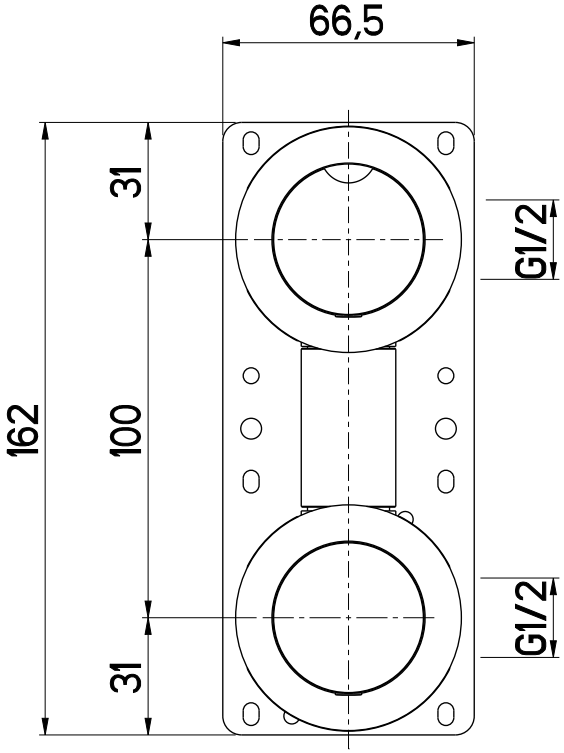

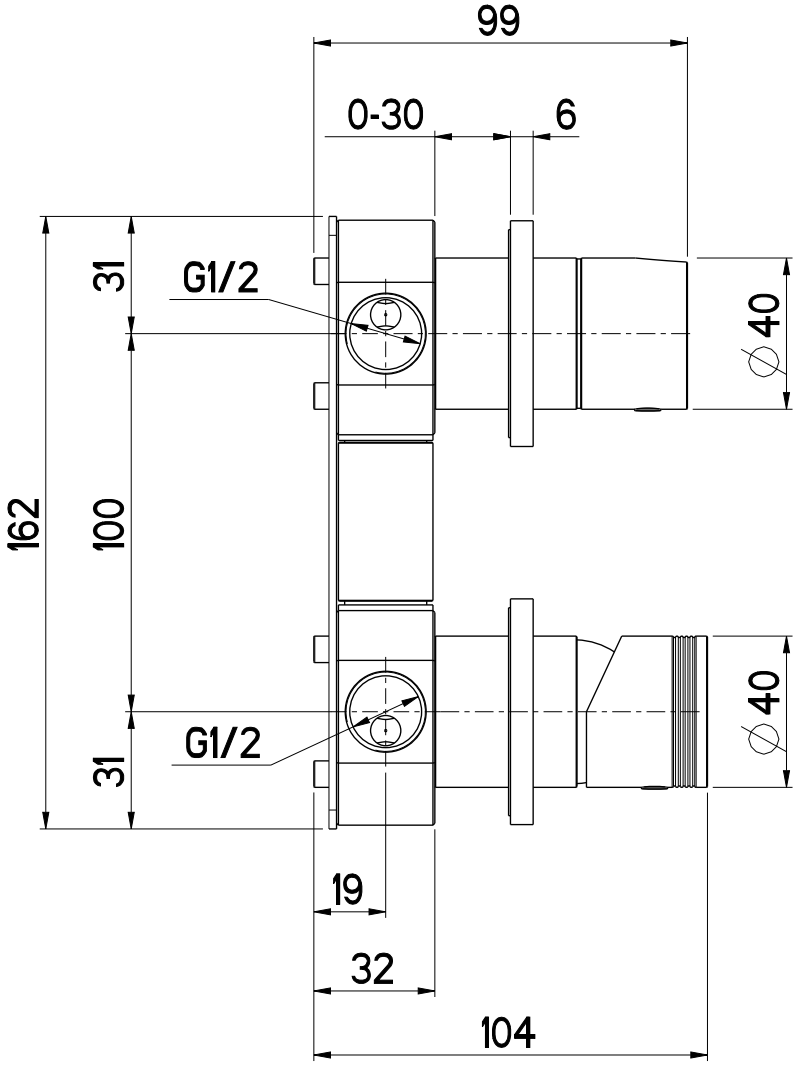

Questo disegno e' di proprieta' di MAVESTEEL che, a norma di legge, si riserva tutti i diritti.

mavesteel
DESIGNandQUALITY
e-mail: info@mavesteel.com
Telefono: 0322 913504
Via Insorte, 33 28024 Gozzano (No)

DATA	12/3/2024	VERSIONE	PROGETTO	SCALA	CODICE DISEGNO
DISEGNATORE	B.F.	1.1		1:2	KNMX252N

DESCRIZIONE
DOCCIA INC. A PARETE C/DEV E ROSONI KENDRA

ARTICOLO
KNMX252N